平成２４年度熊本県下高等学校バスケットボール大会男子組合せ

				会場別・コート別試合数										
				東海大星翔			熊本高校		済々黌		熊本農業		熊本第二	
期　日	曜日	試合開始	競技時間	Aコート	Bコート	Mコート	Cコート	Dコート	Eコート	Fコート	Gコート	Hコート	Jコート	Kコート
平成24年10月　7日	日	9:00	8−2−8−7−8−2−8	＊	＊	＊	6ゲーム	6ゲーム	6ゲーム	6ゲーム	7ゲーム	6ゲーム	＊	＊
平成24年10月　13日	土	9:00	8−2−8−7−8−2−8	6ゲーム	6ゲーム	＊	6ゲーム	6ゲーム	6ゲーム	6ゲーム	＊	＊	6ゲーム	6ゲーム
平成24年10月　14日	日	9:00	10分正式4Q	6ゲーム	6ゲーム	＊	6ゲーム	6ゲーム	＊	＊	＊	＊	＊	＊
平成24年10月　20日	土	14:30	10分正式4Q	2ゲーム	2ゲーム	＊	＊	＊	＊	＊	＊	＊	＊	＊
平成24年10月　21日	日	10:00	10分正式4Q	＊	＊	2ゲーム	＊	＊	＊	＊	＊	＊	＊	＊

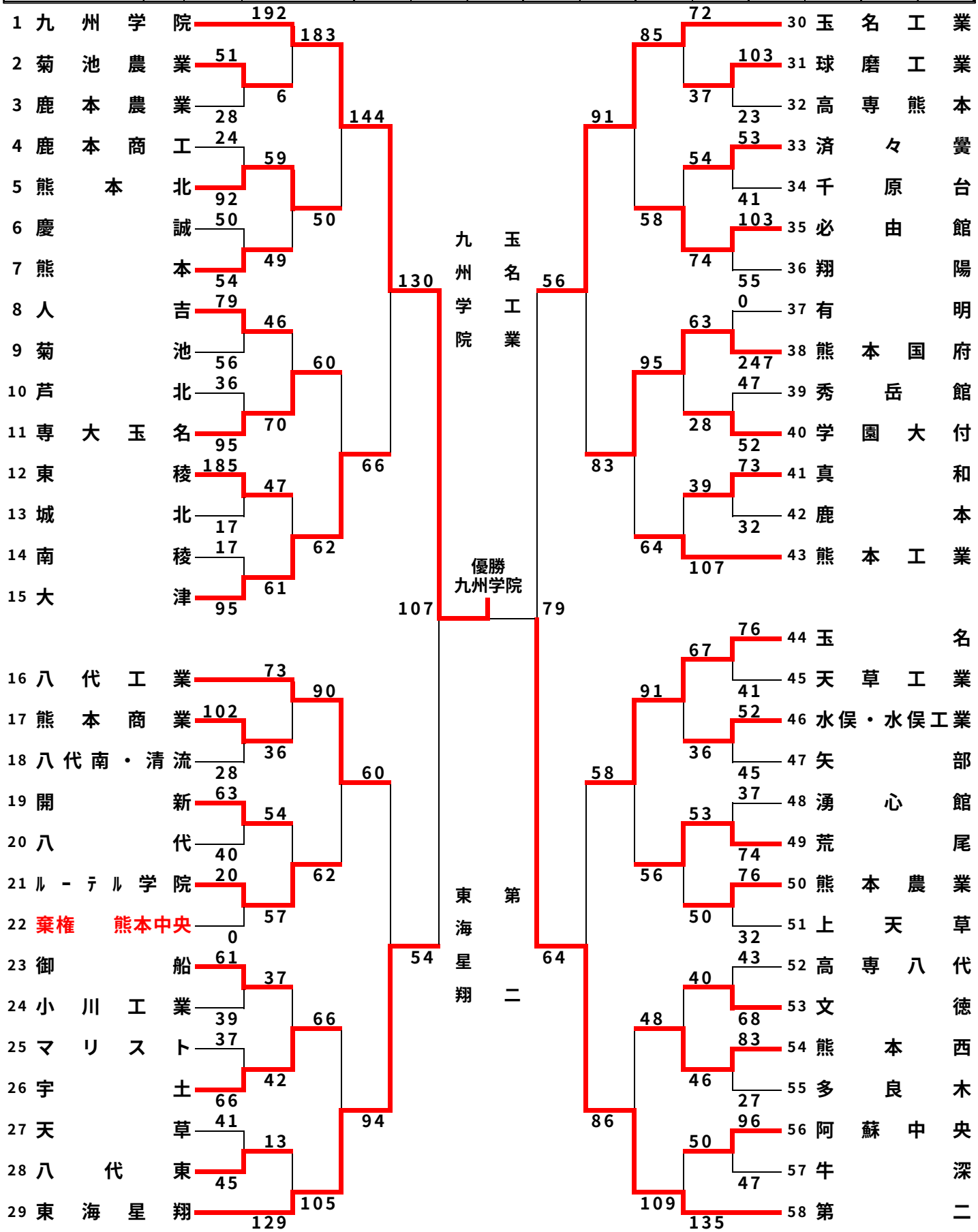

平成２４年度熊本県下高等学校バスケットボール大会女子組合せ
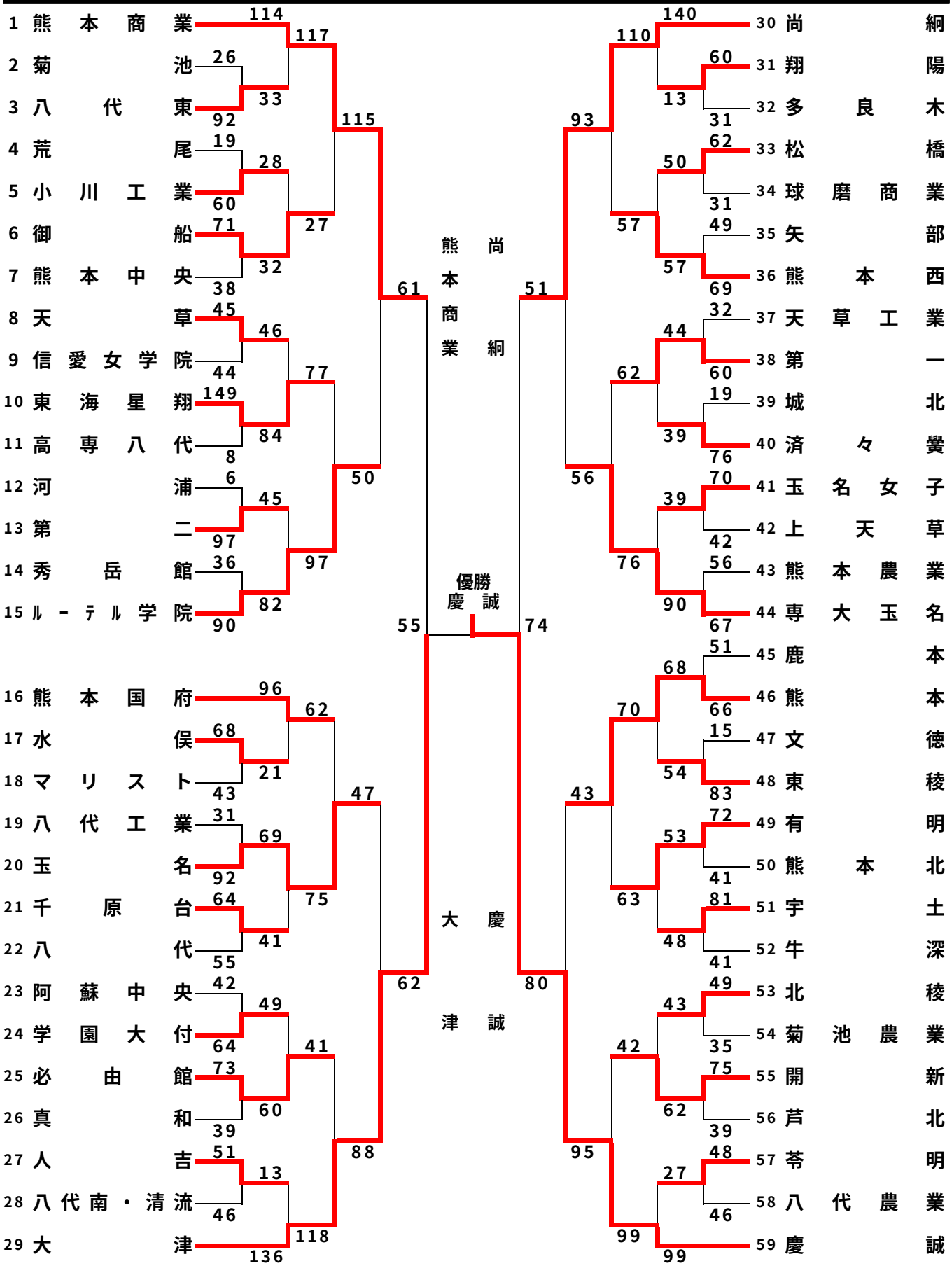
期　日	会場別・専門委員担当区分														
	東海大星翔高校　A・B			熊本高校　C・D			済々黌高校　E・F			熊本農業高校　G・H			熊本第二　J・K		
	会場	審判	報道	会場	審判	報道	会場	審判	報道	会場	審判	報道	会場	審判	報道
平成24年10月　7日（日）	＊	＊	＊	福本	吉野	西村	内田	友川	友川	澤村	横田	横田	＊	＊	＊
平成24年10月13日（土）	西村	岩尾	西村	福本	森田	上村	内田	菊池	友川	＊	＊	＊	前田	前田	横田
平成24年10月14日（日）	西村	森田	西村	福本	岩尾	友川	＊	＊	＊	＊	＊	＊	＊	＊	＊
平成24年10月20日（土）	専門委員全員			＊	＊	＊	＊	＊	＊	＊	＊	＊	＊	＊	＊
平成24年10月21日（日）	専門委員全員			＊	＊	＊	＊	＊	＊	＊	＊	＊	＊	＊	＊